KOHLER
GENUINE PARTS

One-Piece Toilet with 3" Flush Valve
W.C. mono-pièce avec valve de chasse 3"
Inodoro de una pieza con válvula de descarga de 3"

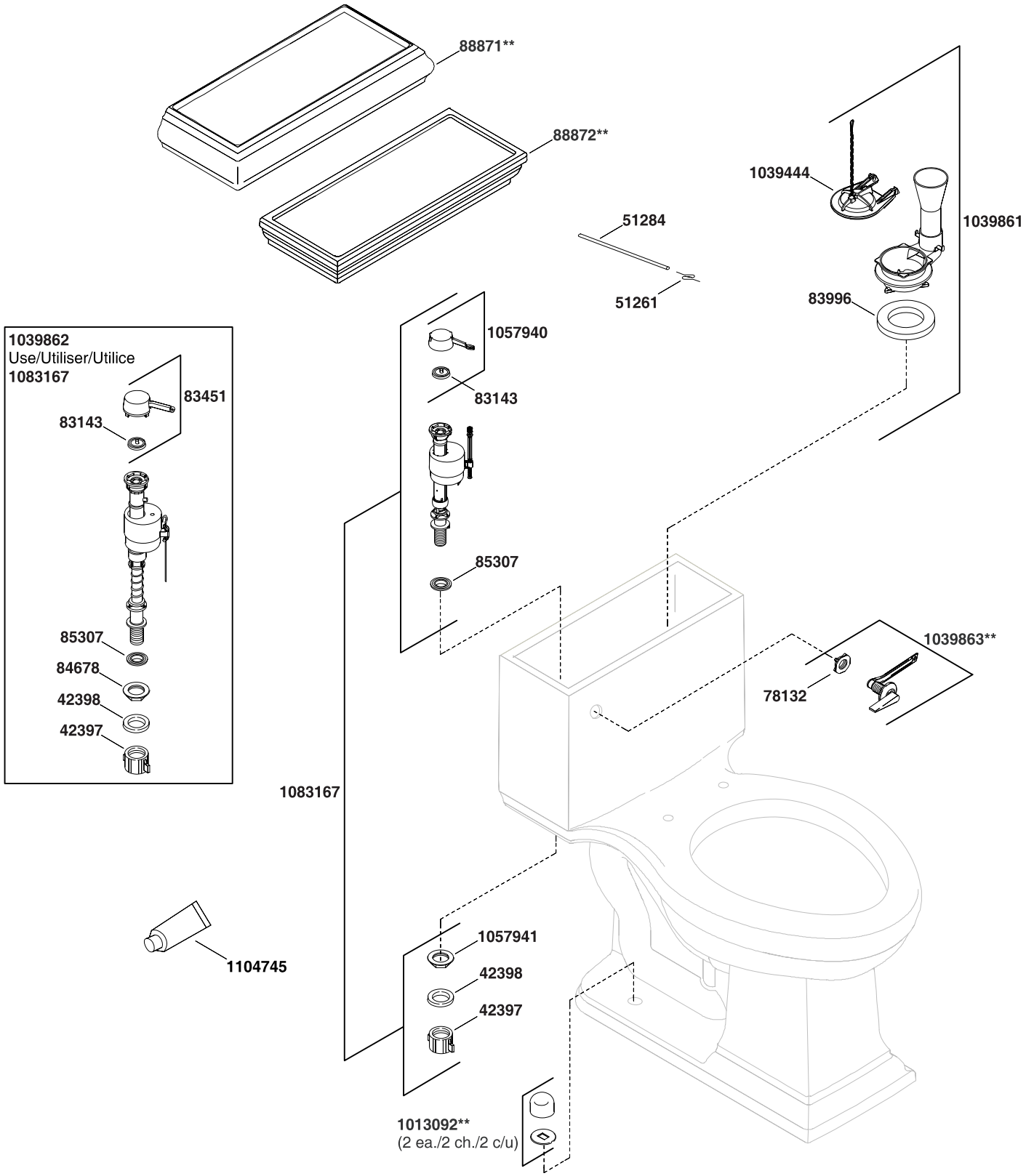

**Finish/color code must be specified when ordering.
**Vous devez spécifier les codes de la finition et/ou de la couleur quand vous passez votre commande.
**Se debe especificar el código del acabado/color con el pedido.

© 2009 Kohler Co.